丝杠支撑轴承

精密锁紧螺母ZM、ZMA D80-195mm-ZM100

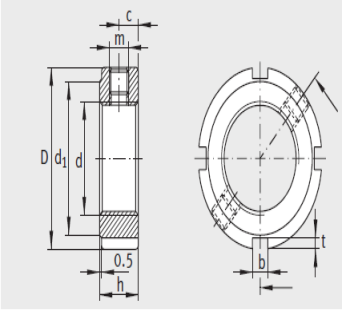

ZM、ZMA

参数信息:

型号：	ZM100
螺纹d：	M100×2
质量≈kg：	0.77
尺寸(mm)：	
D：	130
h：	20
b：	10
t：	4
d：	120
c≈：	10
m：	M8
顶丝：	15
锁紧螺母：	
轴向断裂N：	465000
锁紧：	425
参考锁紧：	250
质量：	28.6

: