丝杠支撑轴承

精密锁紧螺母ZM、ZMA D80-195mm- ZM60

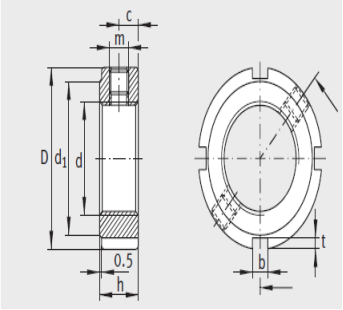

ZM、ZMA

参数信息:

型号：	ZM60
螺纹d：	M60×2
质量≈kg：	0.25
尺寸(mm)：	
D：	80
h：	16
b：	7
t：	3
d：	73
c≈：	8
m：	M6
顶丝：	5
锁紧螺母：	
轴向断裂N：	255000
锁紧：	180
参考锁紧：	100
质量：	3.45

: